somatherm

plug & play

GARANTIE

Référence : **9130CD** 3540730003034

CIRCULATEUR AUTOMATIQUE AVEC DEGAZEUR - DN 15 - ENTRAXE 130 MM

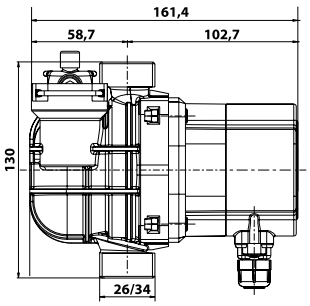

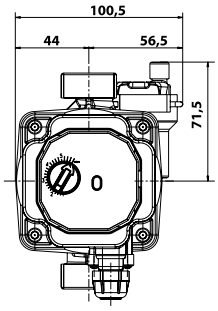

- **SPÉCIFIQUE POUR LE REMPLACEMENT DE CIRCULATEUR DE CHAUDIÈRE MURALE TOUTE ÉQUIPÉE**
- **FONCTION AUTO-DÉGOMMAGE**
- **EQUIPÉ D'UN PURGEUR D'AIR AUTOMATIQUE**
- **AJUSTEMENT AUTOMATIQUE DE LA VITESSE DE ROTATION**
- **ENTRAXE 130 MM**
- **RÉGLAGE FACILE**

11/04/25

DESCRIPTION	Pour chauffage domestique et résidentiel. - Circulateur avec dégazeur intégré. - DN 15 - Entraxe 130mm - Classe A - EEI <0,23 - Les pompes sont désormais dotées d'une connexion Plug & Play ce qui facilite et accélère le montage initial et le remplacement. - Adapté à toutes installations de 0,60 à 6 mètres de hauteur de colonne d'eau - Classe isolement H - Pression maximum 6 bars - Température de +2° à +95°C - Température d'ambiance 40°C maxi - Raccordement 40/49 - Livré sans raccords union. - Répond aux exigences fixées par le règlement de la Commission Européenne N°641/2009 (Directive EuP/ErP). - Câblage immédiat sans démontage du bornier. - Fonction auto-dégommage pour une remise en route facilitée. - Alimentation électrique par guide-câble sécurisé par 2 fils uniquement (1 phase + 1 neutre). - Equipé d'un système électronique de contrôle avec fonctionnalités avancées, avec des programmes classiques à 3 vitesses et un programme automatique proportionnel (touche P).
CARACTÉRISTIQUES	Pour chauffage domestique et résidentiel. Circulateur avec dégazeur intégré. DN 15 Entraxe 130mm Classe A EEI <0,23 Les pompes sont désormais dotées d'une connexion Plug & Play ce qui facilite et accélère le montage initial et le remplacement. Adapté à toutes installations de 0,60 à 6 mètres de hauteur de colonne d'eau Classe isolement H Pression maximum 6 bars Température de +2° à +95°C Température d'ambiance 40°C maxi Raccordement 1" Livré sans raccord union. Répond aux exigences fixées par le règlement de la Commission Européenne N°641/2009 (Directive EuP/ErP). Câblage immédiat sans démontage du bornier. Fonction auto-dégommage pour une remise en route facilitée. Alimentation électrique par guide-câble sécurisé par 2 fils uniquement (1 phase + 1 neutre). Equipé d'un système électronique de contrôle avec fonctionnalités avancées, avec des programmes classiques à 3 vitesses et un programme automatique proportionnel (touche P).
APPLICATIONS	Pour le remplacement de circulateur de chaudière murale toute équipée
CONDITIONS D'UTILISATION	Entraxe : 130 mm Raccordement : 1" Hauteur manométrique : max 6 mètres Température de l'eau : +2°C à +95°C Température d'ambiance : max +40°C Fonction dégommage automatique
COMPATIBILITÉ	S'adapte sur toute les chaudières, en remplacement d'un circulateur possèdant un entraxe de 130 mm et un raccordement en 1
PRÉCAUTION D'EMPLOI	Attention ! Respecter le sens de circulation en suivant la flèche, de l'aspiration vers le refoulement. Attention ! En position horizontale, le moteur ne doit être ni vers le haut ni vers le bas. Il doit suivre l'alignement des canalisations.

SPECIFICATIONS D'INSTALLATION	Permet la diffusion et la régulation du chauffage dans une habitation.
GARANTIE ET EXCLUSION	N'est pas adapté pour une application autre que celle décrite ci-dessus. Notre garantie porte sur les défauts de matière ou de fabrication et s'applique dans les conditions définies par le fabricant. La garantie ne couvre pas les consommables, l'usure normale, les pièces mobiles (2 ans), les dommages dus aux chocs, au gel, le défaut d'entretien régulier et approprié, de produits d'entretien trop agressifs ou de traitements de l'eau inadaptés, à la présence de corps étrangers véhiculés par l'eau (limaille, sable, calcaire, etc...) la mise en oeuvre non conforme aux règles de l'art, avis et fiche technique et aux DTU.
PRESCRIPTION DE POSE	Avant l'installation, il est impératif de nettoyer les tuyauteries de l'installation. Le circulateur ne doit subir aucune traction mécanique, aucune torsion, aucune tension, ou tout autre contrainte susceptible de créer une déformation ou une détérioration du produit. L'alimentation électrique, qui doit être de 220 volts monophasée, doit être protégée par un interrupteur différentiel et conforme aux réglementions électriques en vigueur.

11/04/25